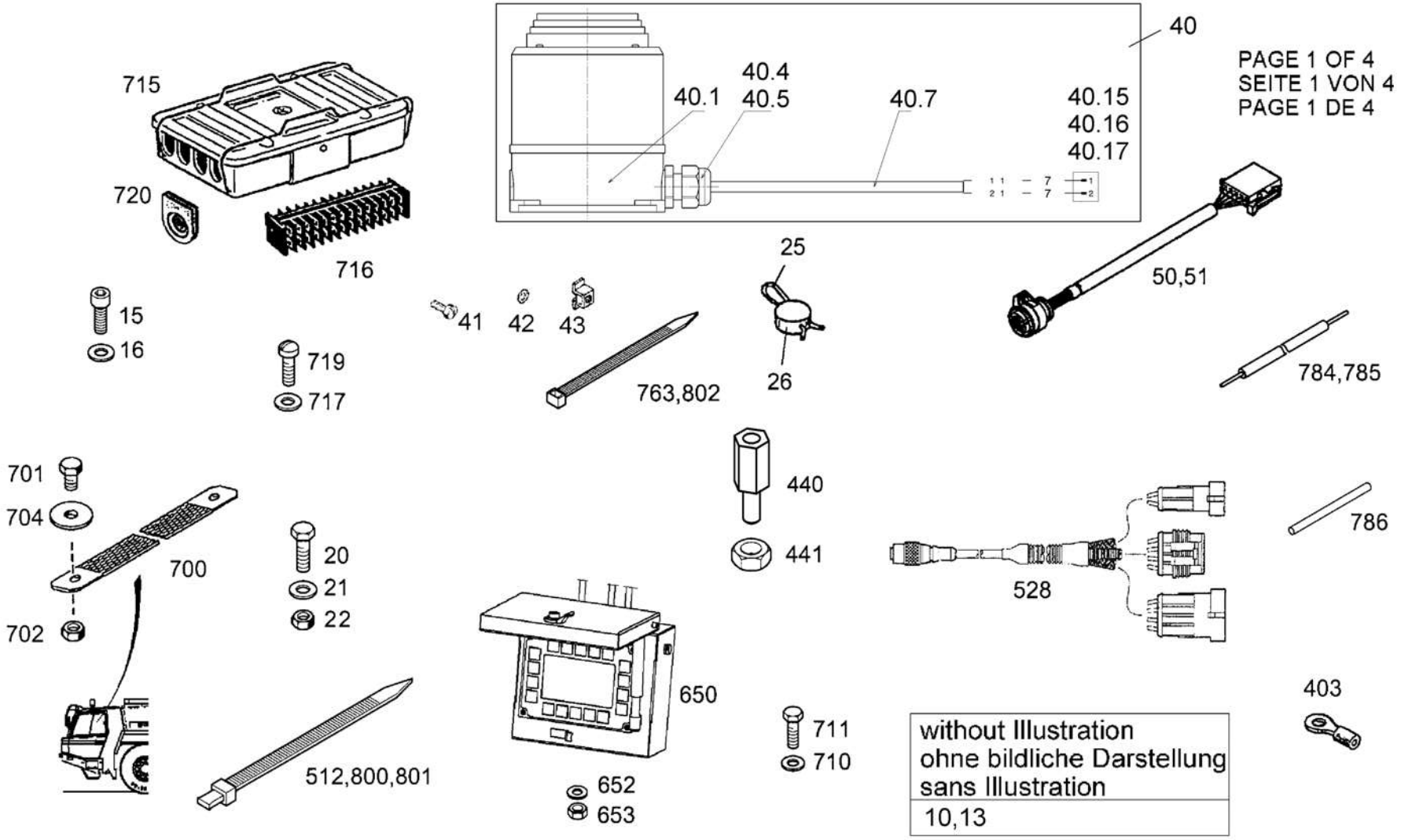
40
PAGE 1 OF 4
SEITE 1 VON 4
PAGE 1 DE 4
40.1
40.4
40.5
40.7
40.15
40.16
40.17
715
720
716
15
16
719
717
41
42
43
763,802
25
26
50,51
784,785
701
704
700
702
20
21
22
440
441
528
786
650
652
653
711
710
403
512,800,801
without Illustration
ohne bildliche Darstellung
sans Illustration
10,13

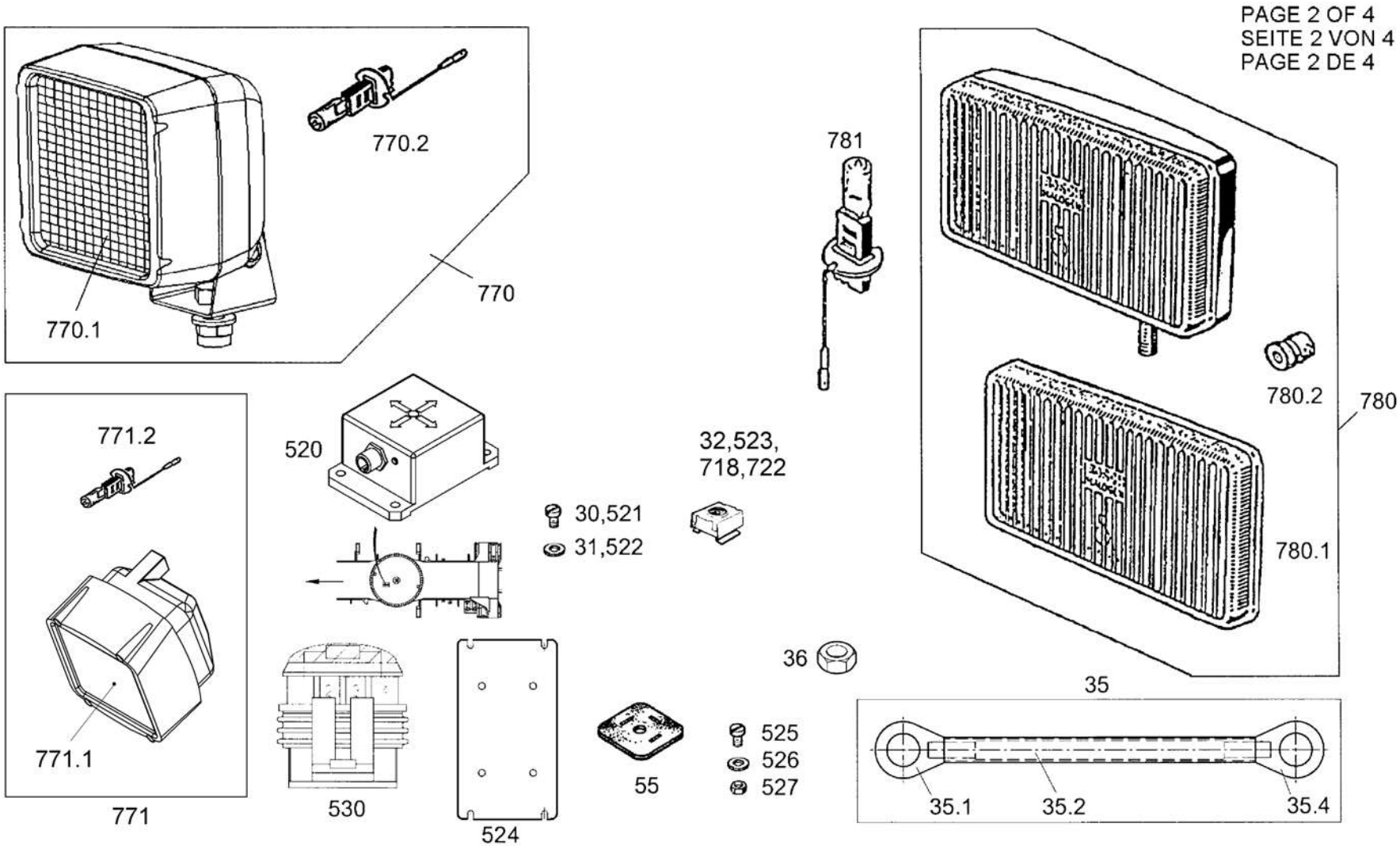
PAGE 2 OF 4
SEITE 2 VON 4
PAGE 2 DE 4
770.2
770.1
770
781
780.2
780
780.1
771.2
771.1
771
520
30,521
31,522
32,523,
718,722
530
524
55
525
526
527
36
35
35.1
35.2
35.4

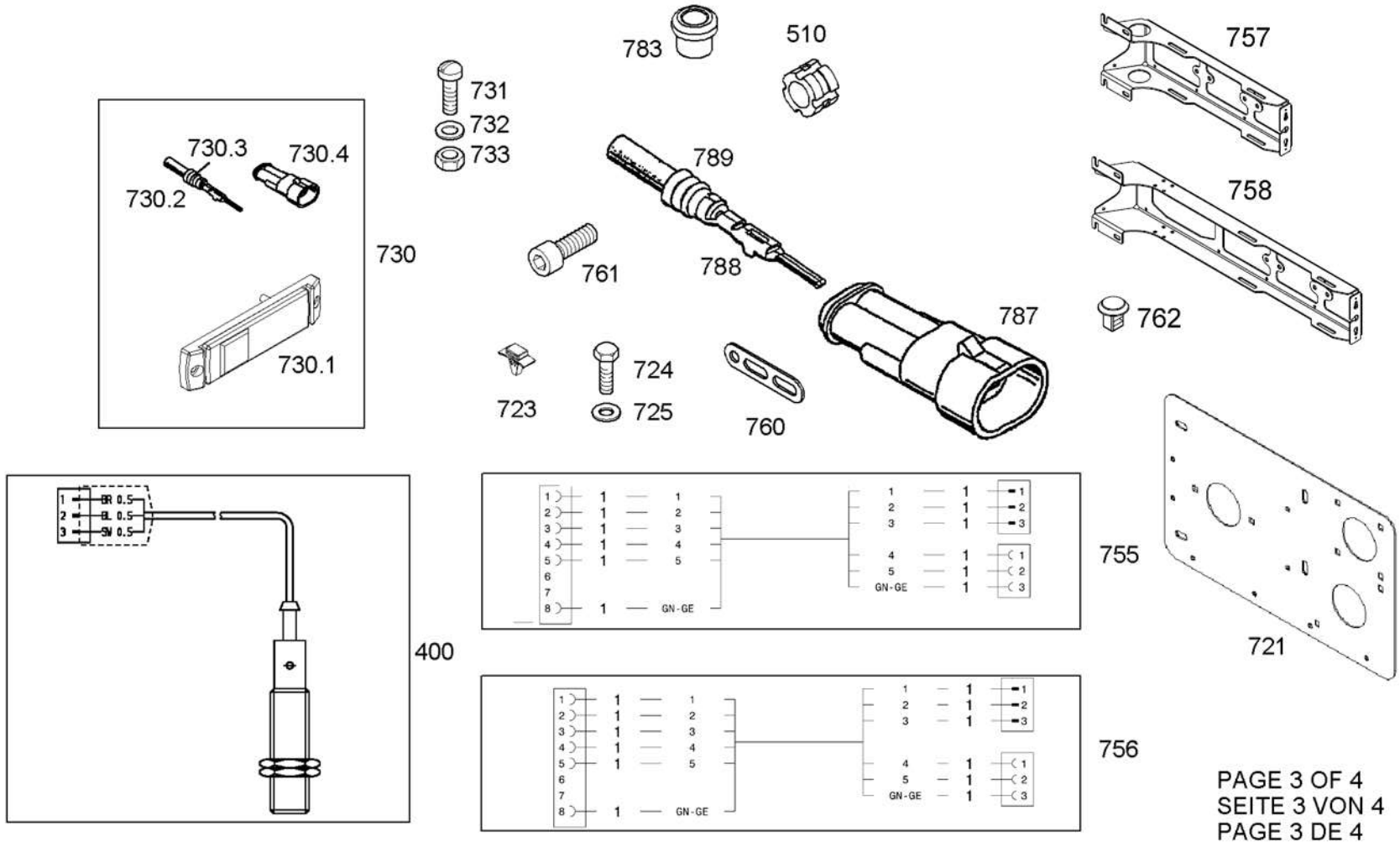
783
510
757
731
732
733
730.3
730.4
730.2
730
789
758
761
788
787
762
730.1
724
723
725
760
721
755
400
756
GN-GE
PAGE 3 OF 4
SEITE 3 VON 4
PAGE 3 DE 4

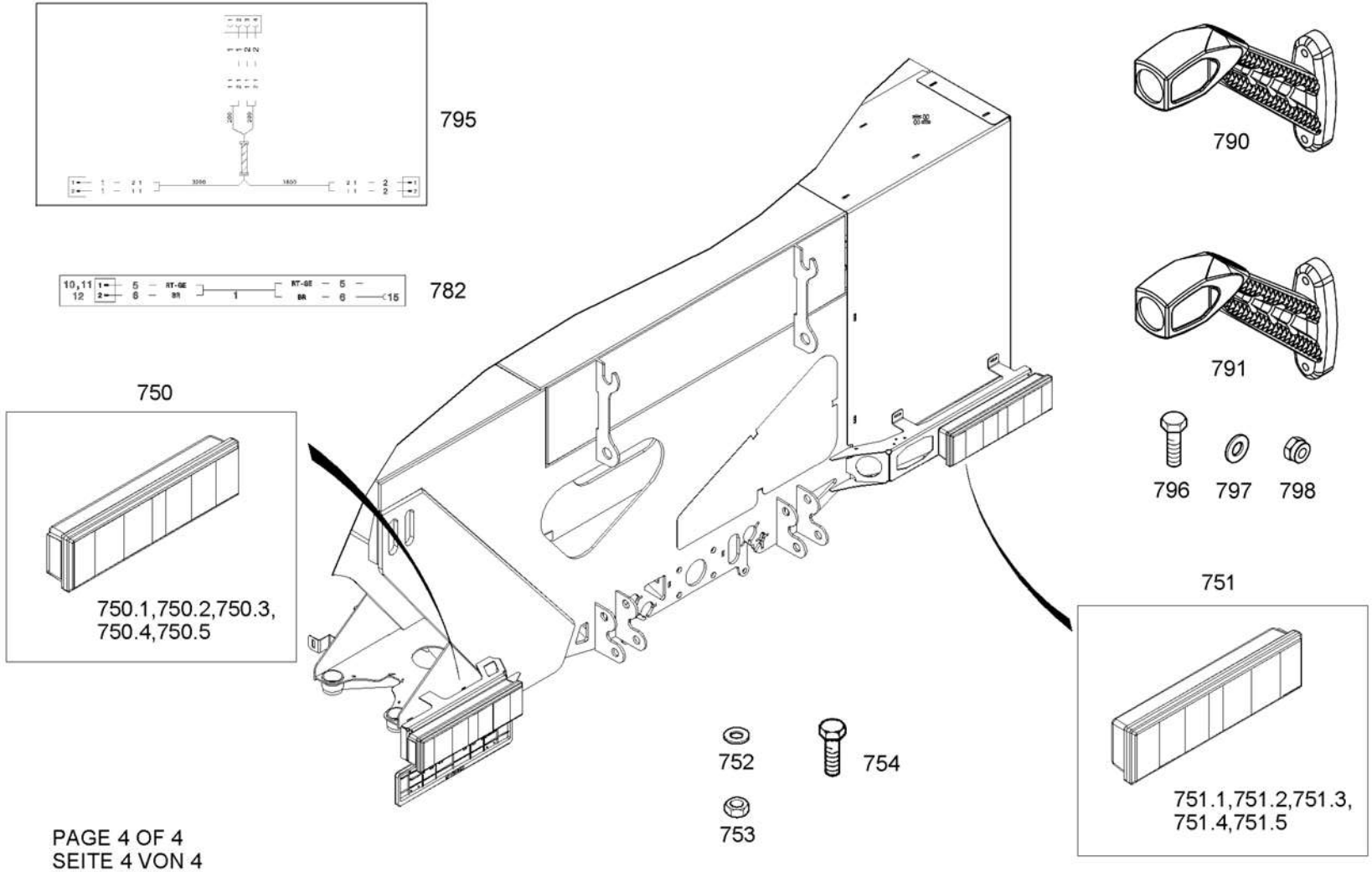

PAGE 4 OF 4
SEITE 4 VON 4
PAGE 4 DE 4